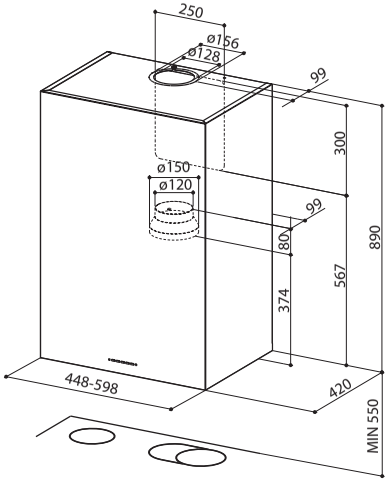
250
ø156
ø128
99
300
ø150
ø120
99
80
890
567
374
448-598
420
MIN 550